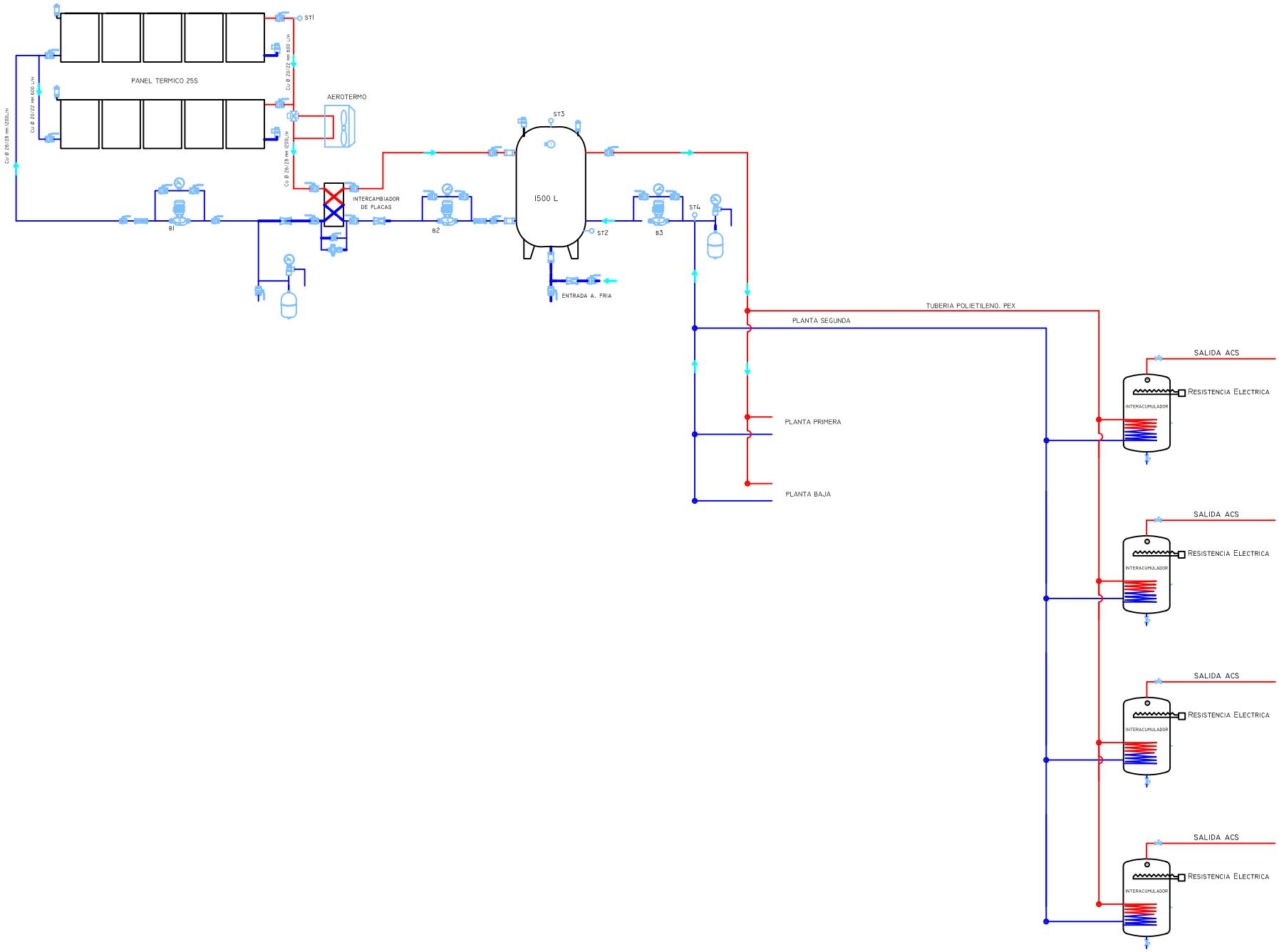
PANEL TERMICO 25S
ST1
Cu Ø 20/22 mm 600 L/H
Cu Ø 20/22 mm 600 L/H
Cu Ø 26/28 mm 1200L/H
Cu Ø 26/28 mm 1200L/H
AEROTERMO
INTERCAMBIADOR
DE PLACAS
B1
B2
B3
ST3
1500 L
ST2
ST4
ENTRADA A. FRIA
TUBERIA POLIETILENO. PEX
PLANTA SEGUNDA
PLANTA PRIMERA
PLANTA BAJA
SALIDA ACS
RESISTENCIA ELECTRICA
INTERACUMULADOR
SALIDA ACS
RESISTENCIA ELECTRICA
INTERACUMULADOR
SALIDA ACS
RESISTENCIA ELECTRICA
INTERACUMULADOR
SALIDA ACS
RESISTENCIA ELECTRICA
INTERACUMULADOR