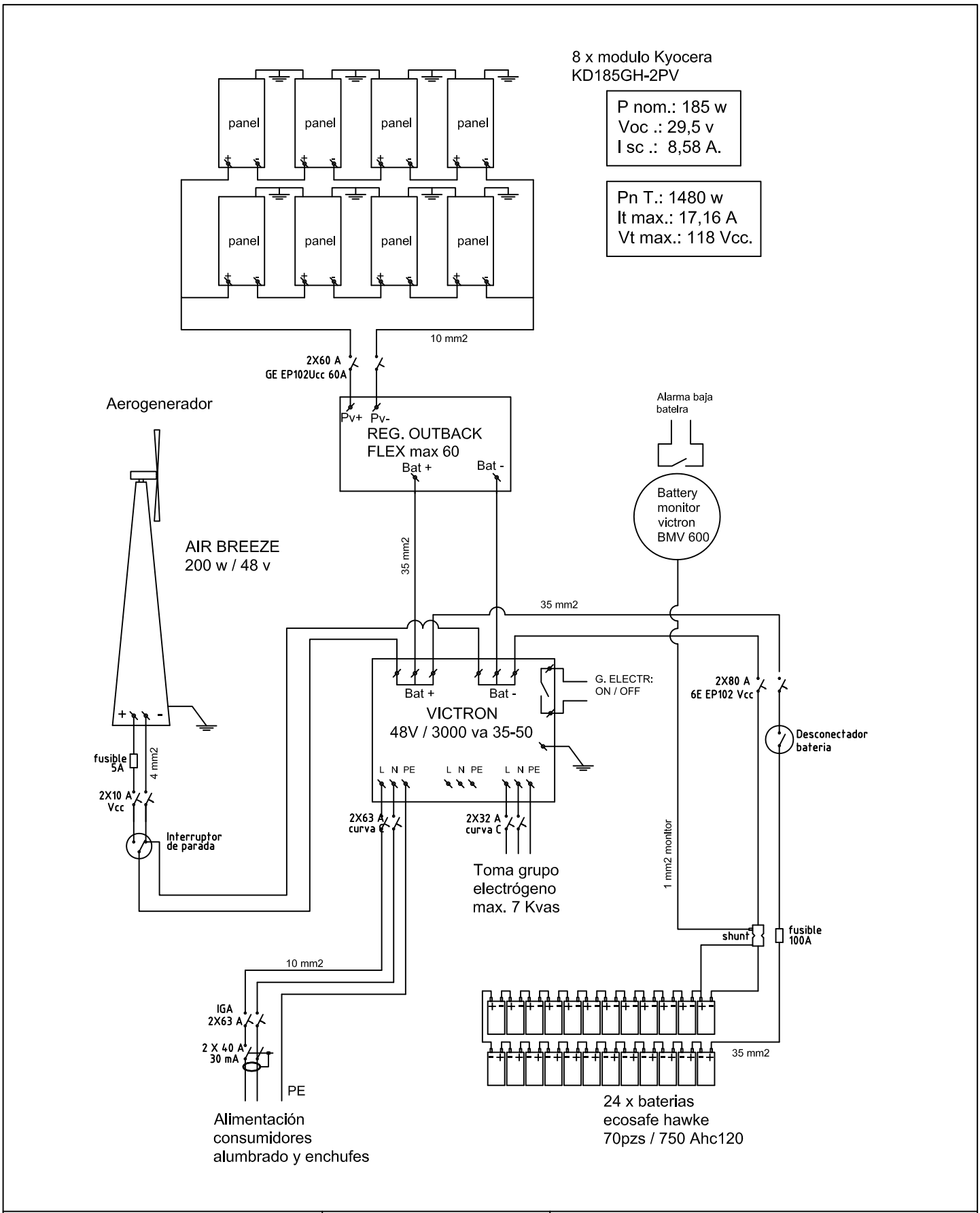

CLIENTE VIVIENDA				ESCALA: SE			PROYECTO Nº: 001		
					Fecha	Nombre			
				Realiz.					
				Compr.					
				Arob.			DESCRIPCION: ESQUEMA FUNCIONAL		
				Vº Bº					
				PLANO DIGITALIZADO NO REVISAR MANUAL- MENTE.			Nº DE PLANO:	Formato A4	REV. 00
Rev.	Descripción	Fecha	Nombre						